BALKON

# QuiTex B

## fugenlose Abdichtung und Belag

## Verarbeitungsempfehlung

### für die sichere und saubere Anwendung

DACHTEILE

*Für jede Dichtung die passende Lösung!*

# QuiTex B
Verarbeitungsempfehlung

Für jede Dichtung die passende Lösung!

## Standardaufbau für eine Abdichtung auf vorbereitetem Beton/Estrich

### 1. Tag

**1) Primer B frisch**

- Erste Schicht Primer B frisch ca. 250 g/m² mit Rolle auftragen und anziehen lassen

- Zusätzliche BEDARFSPOSITION EP Mörtel natur
  Nach der ersten Schicht Primer B frisch, Ausbrüche etc. verspachteln, partieller Gefälleausgleich, dann zweite Schicht Primer B frisch auftragen.

- Zweite Schicht Primer B frisch ca. 250 g/m² ebenfalls mit Rolle auftragen und im Anschluss mit feuergetrocknetem Quarzsand vollflächig absanden

Nach ca. 12 h überarbeitbar, Fläche säubern (absaugen, abfegen)

**2) Primer B frisch**
als Kratzspachtelung

ALTERNATIV

- Erste Schicht **Primer B frisch** ca. 250 g/m² mit Rolle auftragen und anziehen lassen
- Zweite Schicht **Primer B frisch** mit feuergetrocknetem Quarzsand/Quarzmehl (0,1-0,3 mm) im Verhältnis 1 : 0,7 einmischen und mit einer Glättekelle unter Druck aufziehen

Der Untergrund wird geglättet und ist nach ca. 12 h überarbeitbar.

# QuiTex B
Verarbeitungsempfehlung

Für jede Dichtung die passende Lösung!

**3) Trenn- & Entkopplungsmatte aufbringen**

ALTERNATIV
Geht nur am darauf folgendem Tag (Verschiebung der Arbeitsgänge)

Variante, um stark rissbehaftete Flächen, größere Hohllagen bzw. kritische Untergründe zu entkoppeln. Kratzspachtelung entfällt, dafür mit QuiTex PU-Kleber Entkopplungsmatte aufkleben und mit QuiTex Deckspachtel (Porenverschluss) abspachteln. Je 0,9 kg/m² auftragen.

## 2. Tag

**4) QuiTex B**
Anschlussbereiche mit gesonderten Polyestervlieszuschnitten

- Anschlussbereiche je nach Untergrund mit QuiTex Primer B frisch oder QuiTex Washprimer grundieren
- Polyestervlies im trockenen Zustand zuschneiden
- QuiTex B vorlegen und Polyestervliesstreifen mit Hilfe von Eckenentlüftungsroller und Rillenroller blasen- und faltenfrei einarbeiten
- Deckaufstrich mit Pinsel durchführen

Bei kleineren Zuschnitten kann auch die Tauchvariante zur Anwendung kommen. Nach ca. 12 h überarbeitbar.

**5) QuiTex B**
Basisschicht aus PU-Flüssigkunststoff einschließlich vollflächiger Einbringung einer Polyestervlieseinlage

- Materialauftrag mit Zahnspachtel, Verbrauch ca. 2 kg/m²
- Trägereinlage aus Polyestervlies, mind. 5 cm überlappt mit Stachelentlüftungsroller und Rillenroller blasen- und faltenfrei einarbeiten.
- Mit Gummispachtel für vollständige Vliessättigung sorgen, ca. 1,0 kg/m².

Nach ca. 12 h überarbeitbar.

# QuiTex B
Verarbeitungsempfehlung

## 3. Tag

### 6) QuiTex B

- Fläche auf Fehlstellen (Blasen, Insekteneinflug) überprüfen und ggf. beseitigen.
- Stark sichtbare Vliesüberlappungen mit Fächerscheibe bearbeiten.
- Untergrund mit Washprimer aktivieren/reinigen.
- QuiTex B-Deckschicht, wie oben, selbstnivellierend aufziehen.

Abdichtung ist so komplett, aber ohne optische Gestaltung

ALTERNATIV
Deckschicht mit QuiTex B bs (beschleunigt, Topfzeit ca. 15 Min. bei 20 °C) selbstnivellierend aufziehen.
**Hinweis:** Bei 20° C Umgebungstemperatur kann bereits nach 4 – 6 Stunden weiterer Schichtenaufbau folgen.
(Rücksprache mit dem Hersteller)

## 4. Tag Vormittag

### 7) QuiTex Color + Chips zur optischen Gestaltung
(steingrau - RAL 7032 Standard, Sonderfarben auf Anfrage)

- Untergrund mit **Washprimer** aktivieren/reinigen.
- PU-Flüssigkunststoffschicht, max. 200-250 g/m², aufrollen.
- Color Chips, möglichst mit Kompressorpistole, einblasen.
- 10 g/m² leichte optische Wirkung.
- 20 g/m² Standardmenge mit guter optischer Wirkung.
- 60 g/m² mit deutlicher farblich beeinflussender Wirkung.
- 250-300 g/m² voll deckend.

**Hinweis:** Das Einbringen von Color-Chips sichert die geforderte Rutschfähigkeit.
**Achtung:** Zuerst werden alle Anschlussbereiche coloriert und danach erst die Fläche. Nach ca. 4 – 6 h überarbeitbar.

# QuiTex B
Verarbeitungsempfehlung

Für jede Dichtung die passende Lösung!

## 4. Tag Nachmittag

**8) QuiTex Color Transparent**
als strapazierfähige Versiegelungsschicht

- Hochstehende Chipskanten mit Exzenterschleifer überarbeiten.
- Untergrund mit **Primer Color LE** aktivieren/reinigen.
- PU-Flüssigkunststoff, max. 200 g/m², mit Perlonroller aufbringen.

## Ergänzungsprodukte

**1) Washprimer**
Gebinde: 1,0 kg
1-komponentig

- Grundierung u. Haftbrücke auf Kunststoff- und Farboberflächen, Beschichtungen
- **Es wird empfohlen, vor jeder weiteren Schicht , die Fläche mit Washprimer zu aktivieren bzw. gleichzeitig zu reinigen.**

**2) Primer Color LE**
Gebinde: 1,0 kg
1-komponentig

- Grundierung u. Haftbrücke auf Color-Finish oder Chipseinstreuung.
- **Es wird empfohlen, vor jeder weiteren Schicht , die Fläche mit Primer Color LE zu aktivieren bzw. gleichzeitig zu reinigen.**

# QuiTex B
## Verarbeitungsempfehlung

DACHTEILE
*Für jede Dichtung die passende Lösung!*

**3) VIASOLV**
Gebinde: 5,0 L
(Reiniger - Verdünner bis max. 5%)

- Reinigung Sauberhalten der Werkzeuge bei Arbeitsunterbrechungen
- Verdünnen der QuiTex-Produkte bis max. 5%

**4) VIA-TURBO-TROPFEN**
Gebinde: 100 g
1-komponentig
Für den Sonderfall

- für blitzschnelle Überarbeitung grober Fehlstellen in erhärteter QuiTex B-Schicht

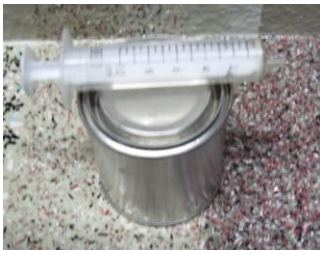

**Primer DA**
Gebinde: 1,0 kg
5,0 kg
1-komponentig

- Grundierung und Haftbrücke für Anschlussbereiche auf stark saugenden Untergründen wie Putz, Holz, Beton, Ziegel usw.
- auf bituminösen Untergründen nur **dünn** auftragen

**5) Werkzeugreiniger**
Gebinde: 1/5 kg

- Reinigung von Werkzeugen und Arbeitsgeräten **nach** Arbeitsende (Endreinigung)
- Entfetten von neuen Metallteilen

**6) QuiTex Polyestervliess**
Rollenlänge: 50 m, Rollenbreite: 0,15 m/0,20 m/0,25/m/0,30m/ 0,35m/0,50 m/1,00 m
vernadelt und thermofixiert,
110 g/m²

- Trägereinlage in verschiedenen Breiten für alle Anwendungsfälle

## Werkzeuge und Verbrauchsmaterialien

**1) Eimer**
mind. 3

- Arbeitsgeräte reinigen
- Flüssigkunststoffe umtopfen

# QuiTex B
## Verarbeitungsempfehlung

DACHTEILE
*Für jede Dichtung die passende Lösung!*

**2) Putzlappen, Abdeckfolie, Müllsack**

- um Verschmutzungen der angrenzenden Flächen zu vermeiden
- um leere Gebinde, aus denen flüssige Kunststoffreste auslaufen können, aufzubewahren

**3) Krepp-Klebeband**

- Abschlüsse etc. abkleben

**Kein** PVC- bzw. Paket-Klebeband verwenden

**4) Gummihandschuhe**

- Vlies modelieren

**5) Gussstahlschere**

- Vlies zuschneiden

**6) Rührwerk mit Rührkorb**
d=5 cm
unten offen

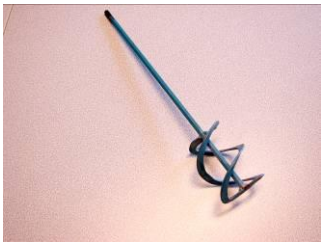

- Aufrühren und mischen der Komponenten

**7) Nagelschuhe**

- spitze Nagelschuhe ermöglichen das Betreten frisch beschichteter oder eingedichteter Flächen auf harten Untergründen (wichtige Arbeitserleichterung)
- stumpfe Nagelschuhe ermöglichen das Betreten frisch beschichteter oder eingedichteter Flächen auf weicheren Untergründen (wichtige Arbeitserleichterung)

# QuiTex B
## Verarbeitungsempfehlung

**8) Flachpinsel, Perlonroller, Farbwanne**
8 mm Schurlänge in verschiedene Breiten

- Materialverarbeitung

**9) Rillenroller**

- für die sichere Vlieseinarbeitung
- vermeidet Hohlstellen und Faltenbildung (Vlies verschiebt nicht)

**10) Eckenentlüftungsroller**

- zum Anarbeiten des Vlies an Anschlüssen im 90°-Bereich

# QuiTex B
## Verarbeitungsempfehlung

Für jede Dichtung die passende Lösung!

**11) Stachelentlüftungswalze**

- entlüftet Beschichtungsflächen
- verhindert Lufteinschlüsse bei Abdichtungen unterhalb der Vlieseinlage

**12) ZEC-Scheiben**
16er Körnung

- Untergrundvorbehandlung z.B. Beton, Estrich, Fliesen

**13) Fächerscheibe**

- Fehlstellen/Überhöhungen von QuiTex B überarbeiten

**14) Gummispachtel**

- flüssiges Material effektiv verteilen

**15) Zahnspachtel**
h = 3-4 mm

- für einfache Dosierung der optimalen Materialmenge

**16) Glättekelle**

- z.B. um Kratzspachtelung aufzubringen

# QuiTex B
Verarbeitungsempfehlung

Für jede Dichtung die passende Lösung!

**17) Komplettes Profieinweisungsset**

- sinnvolle Auswahl und Zusammenstellung der wichtigsten Werkzeuge und Hilfsmittel etc.

## Geräteübersicht

**1) Kompressor**
mit Wasser- und Ölabscheider

- z.B. Untergrund nach säubern abblasen
- Color Chips einblasen

**2) Kompressorpistole**
für Color Chips

- Color Chips einblasen

**3) (Industrie-) Staubsauger**

- Untergrundreinigung

**4) Schwingschleifer/Exzenterschleifer**

- Color Chips vor Versieglungsauftrag leicht überschleifen

**5) Briefwaage (bis 5 kg Messbereich) und Messbecher**

- Abwiegen der Color Chips Mischung
- Unterteilen von Gebinden

# QuiTex B
## Verarbeitungsempfehlung

**6) Kleiner Winkelschleifer**
mit Fächerscheibe

- Vliesüberdeckungen und Fehlstellen (Insekteneinflug) überarbeiten

**7) Großer Winkelschleifer**
mit ZEC-Scheibe

- Beton-, Estrich-, und Fliesenbearbeitung
- Abschleifen von alten Farbschichten
- entfernen von Zementschleier

**8) Großer Winkelschleifer**
mit Diamant-Trennscheibe

- um vorhandene Risse einzuschneiden

**9) Betonschleifer**

- Beton-, Estrich-, und Fliesenbearbeitung
- Abschleifen von alten Farbschichten
- entfernen von Zementschleier

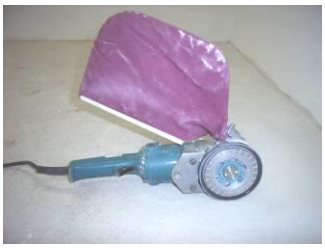

# QuiTex B

Technisches Merkblatt

## Material und Einsatzzweck

QuiTex B ist ein lösemittelfreies 2-komponentiges PUR-Harz.
In ausgehärtetem Zustand bildet QuiTex B eine nahtlose, rissüberbrückende, elastische Beschichtung bzw. Abdichtung für hohe mechanische- u. witterungsbedingte Belastungen in Innen- und Außenbereichen.
QuiTex B wird als Beschichtungsharz bzw. Abdichtungsharz (mit Vlieseinlage) für mechanisch belastete, begehbare Flächen sowie Flächen mit großer Witterungsbeständigkeit eingesetzt, z.B. auf Balkonen, Terrassen und Laubengängen.
Ferner wird es zur Abdichtung von gewebeverstärkten Anschluss- u. Detailausbildungen eingesetzt.

QuiTex B hat die Europäische Technische Zulassung (ETA-10/0159).

## Farbtöne

QuiTex B ist standardmäßig in der RAL-Farbe 7030 steingrau (nicht lichtecht) lieferbar

## Lieferform

| | | |
|---|---|---|
| Gebinde in Sets zu | 6,25 kg | 12,5 kg |

## Lagerung

QuiTex B ist kühl, trocken und frostfrei sowie ungeöffnet zu lagern. Die Lagerungsfähigkeit beträgt ca. 12 Monate. Direkte Sonnenbestrahlung der Gebinde sollte, auch auf der Baustelle, vermieden werden.

## Verarbeitungsbedingungen

Die Verarbeitungstemperatur (Luft- und Untergrundtemperatur) liegt in dem Bereich zwischen mind. + 5 °C und max. + 30 °C. Die Untergrundtemperatur muss um mind. 5 °C über dem Taupunkt liegen. Die relative Luftfeuchte muss mind. 30 % und darf max. 80 % betragen.

## Mischanleitung

In Komponente A (Basis) wird Komponente B (Härter) eingefüllt. Beide werden gründlich mind. 3 Minuten lang gemischt, bis eine homogene, einfarbige Mischung entstanden ist. Das Gemisch wird umgetopft und nochmals gründlich durchmischt.

## **Verbrauch** (auf glatten Untergründen)

Die Schichtdicke wird in mm ausgedrückt. Der durchschnittliche Verbrauch beträgt 1,39 kg/m²/mm. Als Abdichtung mit Polyestervlieseinlage sind i.M. 3 kg/m² erforderlich. Daraus ergibt sich eine Schichtstärke von ca. 2,15 mm.

# QuiTex B

Technisches Merkblatt

## Systemaufbau QuiTex B Abdichtungssystem

1. **Untergrund Beton/Fliesen**
2. **Sperrfunktion und Haftbrücke zum Untergrund**
   Produkt: Primer B frisch, Verbrauch: ca. 250 g/m².Um Osmose vorzubeugen empfehlen wir, nach anziehen der ersten Schicht eine zweite Primerschicht, Verbrauch: je nach Untergrund ca. 250 g/m², aufzutragen. Die zweite Schicht wird mit Quarzsand (Korn: 0,2 – 0,6 mm), Verbrauch: ca. 3 kg/m², abgestreut.
3. **Bei Bedarf: Kratzspachtelung um sehr raue Oberflächen zu glätten**
   (Ist eine Kratzspachtelung nötig, entfällt die zweite Primerschicht in Position 2). Produkt: Primer B frisch, Verbrauch: ca. 1 kg/m², Quarzsand (Korn 0,1 – 0,3 mm), Verbrauch: ca. 0,7 kg/m²
4. **Abdichtung**
   Produkt: QuiTex B, Verbrauch Basisschicht: je nach Untergrund ca. 2 kg/m², Polyestervlies, Deckschicht: ca. 1 kg/m².
   **Erste Schicht:** QuiTex B als Basisschicht selbstverlaufend auftragen, Polyestervlies, 5 cm überdeckt, ohne Falten so einlegen, dass die Basisschicht von unten nach oben das Vlies durchtränkt.
   **Zweite Schicht:** QuiTex B als Deckschicht frisch in frisch auftragen
5. **Ausgleich von Überdeckungsstößen/kleineren Unebenheiten**
   Produkt: QuiTex B Verlaufschicht, Verbrauch: mind. 1,5 kg/m². Nähte mit Deckspachtel abspachteln, ggf. mit Fächerscheibe überarbeiten, QuiTex B auftragen und verlaufen lassen
6. **Optische Gestaltung**
   Produkt: QuiTex Color, Verbrauch: je nach Untergrund ca. 200 g/m². QuiTex Color mit Rolle auftragen, auf Wunsch Color-Chips zur optischen Gestaltung einstreuen, zur Versiegelung der Color-Chips wird eine Schicht QuiTex Color Transparent, Verbrauch: ca. 200 g/m² aufgetragen. Sollte keine Chipseinstreuung gewünscht werden, kommt QuiTex Color rutschfest zum Einsatz, oder die letzte Verlaufschicht wird abgesandet.

**Verbräuche:** Alle Werte sind circa-Mengen, die je nach Untergrund stark abweichen können.

| | | |
|---|---|---|
| Primer B frisch:<br>Quarzsand 0,2 – 0,6 mm: | System ohne Kratzspachtelung | ca. 0,5 kg/m²<br>ca. 3,00 kg/m² |
| Primer B frisch:<br>Quarzsand 0,1 – 0,3 mm: | System mit Kratzspachtelung | ca. 1,25 kg/m²<br>ca. 0,7 kg/m² |
| QuiTex B: | | ca. 4,5 kg/m² |
| QuiTex Deckspachtel: | | ca. 0,5 kg m² |
| QuiTex Color: | | ca. 0,2 kg/m² |
| QuiTex Color Transparent: | bei Einsatz Color-Chips | ca. 0,2 kg/m² |

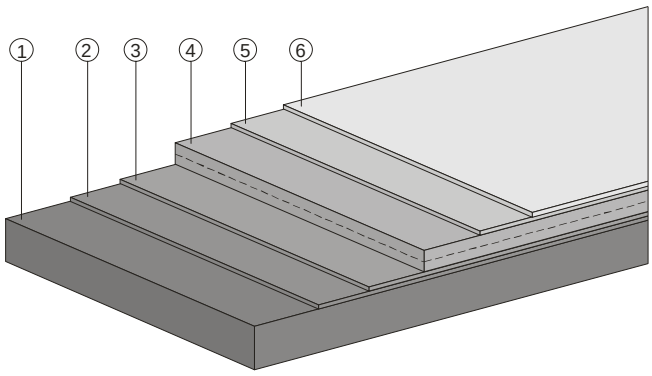

# QuiTex B

Technisches Merkblatt

## Systemaufbau QuiTex B Beschichtungssystem

1. **Untergrund Beton/Fliesen**
2. **Sperrfunktion und Haftbrücke zum Untergrund**
   Produkt: Primer B frisch, Verbrauch: ca. 250 g/m²
   Um Osmose vorzubeugen empfehlen wir, nach anziehen der ersten Schicht eine zweite Primerschicht, Verbrauch: je nach Untergrund ca. 250 g/m², aufzutragen. Die zweite Schicht wird mit Quarzsand (Korn: 0,2 – 0,6 mm), Verbrauch: ca. 3 kg/m², abgestreut.
3. **Bei Bedarf: Kratzspachtelung um sehr raue Oberflächen zu glätten**
   (Ist eine Kratzspachtelung nötig, entfällt die zweite Primerschicht in Position 2)
   Produkt: Primer B frisch, Verbrauch: ca. 1 kg/m², Quarzmehl (Korn 0,01 mm), Verbrauch: ca. 1 kg/m²
4. **Beschichtung**
   Produkt: QuiTex B, Verbrauch Dünnbeschichtung: mind. 1,0 kg/m², Verbrauch Dickbeschichtung: mind. 2,0 kg/m²
5. **Optische Gestaltung**
   Produkt: QuiTex Color, Verbrauch: ca. 200 g/m²
   QuiTex Color mit Rolle auftragen, Verbrauch: ca. 200 g/m², auf Wunsch Color-Chips zur optischen Gestaltung einstreuen, zur Versiegelung der Color-Chips wird eine Schicht QuiTex Color Transparent, Verbrauch: ca. 250 g/m² aufgetragen. Sollte keine Chipseinstreuung gewünscht werden, kommt QuiTex Color rutschfest zum Einsatz, oder die letzte Verlaufschicht wird abgesandet.

**Verbräuche:** Alle Werte sind circa-Mengen, die je nach Untergrund stark abweichen können.

| | | |
|---|---|---|
| Primer B frisch:<br>Quarzsand 0,2 – 0,6 mm: | System ohne Kratzspachtelung | ca. 0,5 kg/m²<br>ca. 3,00 kg/m² |
| Primer B frisch:<br>Quarzmehl 0,1 mm: | System mit Kratzspachtelung | ca. 1,25 kg/m²<br>ca. 1,0 kg/m² |
| Dünnbeschichtung QuiTex B: | | ca. 1,0 kg/m² |
| Dickbeschichtung QuiTex B: | | ca. 2,0 kg/m² |
| QuiTex Color: | | ca. 0,2 kg/m² |
| QuiTex Color Transparent: | bei Einsatz Color-Chips | ca. 0,2 kg/m² |

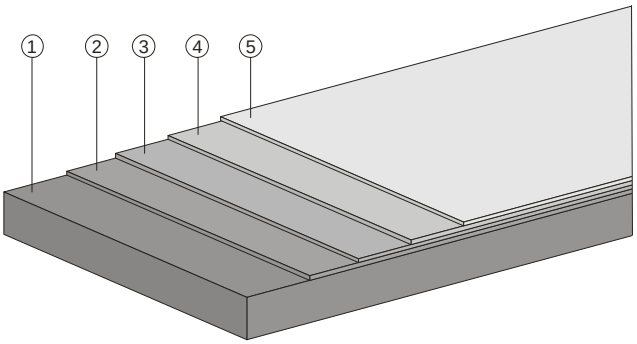

# QuiTex B

Technisches Merkblatt

## Systemaufbau QuiTex B Versiegelungssystem

1. **Untergrund Beton**
2. **Haftbrücke zum Untergrund**
   Produkt: Primer B frisch, Verbrauch: je nach Untergrund ca. 250 g/m², Primer B frisch mit Rolle auftragen
3. **Optische Gestaltung**
   Produkt: QuiTex Color, Verbrauch: je nach Untergrund ca. 200 g/m²
   QuiTex Color mit Rolle auftragen, auf Wunsch Color-Chips zur optischen Gestaltung einstreuen
4. **Versiegelung**
   Zur Versiegelung der Color- Chips wird eine Schicht QuiTex Color Transparent, Verbrauch: ca. 200 g/m² aufgetragen. Sollte keine Chipseinstreuung gewünscht werden, kommt QuiTex Color rutschfest zum Einsatz.

**Verbräuche:** Alle Werte sind circa-Mengen, die je nach Untergrund stark abweichen können.

| | | |
|---|---|---|
| Primer B frisch: | | ca. 0,25 kg/m² |
| QuiTex Color: | | ca. 0,20 kg/m² |
| QuiTex Color Transparent: | bei Einsatz Color-Chips | ca. 0,20 kg/m² |

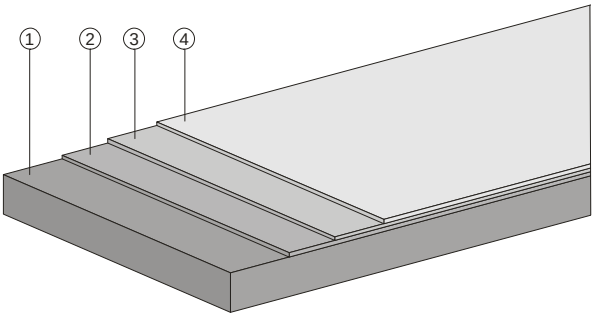


## Hinweis

Zum Schutz der QuiTex B - Abdichtungen vor alkalischen Medien werden diese mit einem Anstrich der QuiTex B – Grundierung Primer B-frisch versehen. (Verbrauch ca. 400 - 600 g/m²).
In die noch frische Schicht wird feuergetrockneter Quarzsand (0,7-1,2 mm) deckend Korn an Korn eingestreut (Verbrauch ca. 500 - 1.000 g/m²).
Die persönliche Schutzausrüstung ist zu tragen.

# QuiTex B
Technisches Merkblatt

## CE-Kennzeichnung (ETA-10/0159)

| | |
|---|---|
| Mindestschichtdicke: | 2,1 mm |
| Wasserdampfdiffusionswiderstandszahl: | μ ≈ 38000 |
| Widerstand gegenüber Windlasten: | ≥ 50kPa für Reißfeste Untergründe |
| Widerstand gegen Flugfeuer und strahlender Wärme: | Klasse $B_{ROOF}$ (t1)[1)] |
| Brandverhalten: | Klasse E |
| Nutzungsdauer: | W1 bis W3 |
| Klimazonen: | M bis S |
| Nutzlasten: | P1 bis P4 |
| Neigung: | S1 bis S4 |
| Niedrigste Oberflächentemperatur: | TL1 bis TL4 |
| Höchste Oberflächentemperatur: | TH1 bis TH4 |
| Freisetzung gefährlicher Stoffe: | Laut Erklärung des Herstellers enthält die Abdichtung unter Berücksichtigung der EU-Datenbank[2)] keine gefährlichen Stoffe. |

Erweiterte Prüfungen Prüfbericht P10710a

1) Die Klassifizierung gilt für folgende Unterlagen:
- vollflächige Holzunterlage (≥ 16 mm) mit Fugen von maximal 0,5 mm und einer Dachneigung < 20°,
- vollflächige, nicht brennbare Platten mit einer Dicke von mindestens 16 mm ohne Fugen und einer Dachneigung < 20°

2) Hinweise sind in Leitpapier H: Ein harmonisiertes Konzept bezüglich der Behandlung von gefährlichen Stoffen nach der Bauproduktenrichtlinie, 18. Februar 2000, zu finden.

## Reinigung- und Pflegehinweise

Für die Reinigung und Pflege von QuiTex B Abdichtungen und Beschichtungen bitten wir Sie um Beachtung folgender Hinweise:

- QuiTex B Abdichtungen und Beschichtungen können mit handelsüblichen Fußbodenreinigungs- oder Pflegemitteln gesäubert werden. Es wird empfohlen, jährlich eine Grundreinigung mit dem QuiTex Mehrzweckreiniger GT durchzuführen. Beachten Sie hierbei bitte genauestens die Verwendungs- und Dosierhinweise der Hersteller.
- Hochkonzentrierte („scharfe“) Reinigungs- und Desinfektionsmittel sowie ätzende Sanitärreiniger sind nicht geeignet, da es zu Anlösungen der QuiTex B Oberflächen kommen kann.
- Fensterreiniger enthalten z.T. Lösemittel, die die Oberfläche angreifen bzw. verfärben können. Starkes Abtropfen ist daher unbedingt zu vermeiden und die Restmengen des Reinigungsmittels auf der Abdichtung bzw. Beschichtung sind zu entfernen.
- Die Reinigung der Oberfläche darf nicht mechanisch (z.B. Metallbürste, Schaber) erfolgen.
- Hochdruckreiniger oder maschinelle Reinigungsgeräte sollten nur gelegentlich zur Anwendung kommen und dabei darf der Maximaldruck bei QuiTex B Abdichtungen 80 bar und bei QuiTex B Beschichtungen 40 bar nicht überschreiten, da es sonst zu Abplatzungen kommen kann. (Weiterhin ist ein Abstand der Düse zum Untergrund von mindestens 20 cm einzuhalten.)
- Es können Verfärbungen auftreten, die durch Einwirkung von Kupfer, Rost, o.ä. stammen. Ebenso können Blüten und Blätter während des Verwitterungszustandes oder durch Wasserlöslichkeit verfärbungsaktive Substanzen abscheiden. Bitte befreien Sie die Fläche regelmäßig von abfallenden Blüten und Blättern. Anhäufungen sind umgehend zu entfernen.
- Blumenkübel, Schirmständer etc. sollten nicht dauerhaft an einem Platz stehen bleiben, sondern in regelmäßigen Abständen umgestellt werden, um Schmutzränder und Farbveränderungen in dem Stell-

# QuiTex B
Technisches Merkblatt

bereich zu vermeiden.
- Bei Veralgung der Fläche können spezielle Algenentfernungsmittel (QuiTex Mehrzweckreiniger GT) zur Anwendung kommen.
- Starke Hitzeeinwirkung durch Feuer, Feuerwerkskörper, Glut, Zigarettenstummel etc. sollte unbedingt vermieden werden.
- Hohe Punktbelastung mit scharfen Kanten können die Oberfläche nachhaltig schädigen. Bitte achten Sie darauf, dass Stuhl-/Tischbeine etc. mit Schutzkappen versehen sind.

## Reinigung der Arbeitsgeräte

Bei Arbeitsunterbrechungen Werkzeuge mit VIASOLV und nach Beendigung der Arbeiten alle verschmutzte Teile innerhalb von ca.15 Min. gründlich mit Werkzeugreiniger reinigen.

## **Reaktionszeiten** (Werte bei + 20 °C)

| | |
|---|---|
| Topfzeit: | ca. 30 Min. |
| regenfest | ca. 30-45 Min. |
| klebfrei: | ca. 90 Min. |
| begehbar: | ca. 12 Std. |
| überarbeitbar: | ca. 12 Std. |
| ausgehärtet: | ca. 7 Tage |

Bei Temperaturerhöhung um jeweils 10 °C halbiert sich die Topfzeit. Bei Temperaturabsenkung um jeweils 10 °C verdoppelt sich die Topfzeit.

## Gefahrenhinweise und Sicherheitsratschläge

Siehe Produkt - Sicherheitsdatenblätter

## Allgemeine Hinweise

Unsere anwendungstechnische Beratung in Wort, Schrift und durch Versuche erfolgt nach bestem Wissen, gilt jedoch nur als unverbindlicher Hinweis, auch in Bezug auf etwaige Schutzrechte Dritter, und befreit Sie nicht von der eigenen Prüfung der von uns gelieferten Produkte auf ihre Eignung für die beabsichtigten Verfahren und Zwecke. Anwendung, Verwendung und Verarbeitung der Produkte erfolgen außerhalb unserer Kontrollmöglichkeiten und liegen daher ausschließlich in Ihrem Verantwortungsbereich. Änderungen, die dem technischen Fortschritt oder der Verbesserung unserer Produkte dienen, bleiben vorbehalten. Selbstverständlich gewährleisten wir die einwandfreie Qualität unserer Produkte nach Maßgabe unserer allgemeinen Verkaufs- und Lieferbedingungen.

Der Hersteller behält sich das Recht vor, Änderungen dieser Daten ohne Ankündigung und ohne Übernahme der Verantwortung vornehmen zu können.

# QuiTex Primer B frisch

Technisches Merkblatt

## Material und Einsatzzweck

QuiTex Primer B frisch ist eine lösemittelfreie, 2-komponentige Grundierung auf der Basis von Epoxidharzen.
QuiTex Primer B frisch dient als Primer und Imprägnierstoff für poröse Untergründe. Er kann mit Füllstoffen, wie Quarzmehl bzw. Quarzsand, angereichert werden.
Bei Verdacht auf Restfeucht in der zu beschichtenden Fläche (Osmose) kann QuiTex Primer B frisch angewendet werden. (Rücksprache mit dem Hersteller)

## Farbtöne

QuiTex Primer B frisch ist transparent gelblich.

## Lieferform

| | |
|---|---|
| Gebinde in Sets zu | 3,5 kg |

Sondergrößen auf Anfrage.

## Lagerung

QuiTex Primer B frisch ist kühl, trocken und frostfrei sowie ungeöffnet zu lagern. Die Lagerungsfähigkeit beträgt ca. 12 Monate. Direkte Sonnenbestrahlung der Gebinde sollte, auch auf der Baustelle, vermieden werden.

## Verarbeitungsbedingungen

Der Untergrund muss tragfähig, trocken, frei von losen oder haftungsmindernden Bestandteilen sein.
Die Verarbeitungstemperatur (Luft- und Untergrund-Temperatur) liegt in dem Bereich zwischen mind. + 10 °C und max. + 35 °C. Die Untergrund-Temperatur muss um mind. 5 °C über dem Taupunkt liegen. Die relative Luftfeuchte muss mind. 30 % und darf max. 80 % betragen. Neue zementgebundene Untergründe müssen 4-6 Wochen alt sein und dürfen max. einen Feuchtigkeitsgehalt von 3 Gew.-% haben.

## Mischanleitung

In Komponente A (Basis) wird Komponente B (Härter) eingefüllt. Beide werden gründlich mind. 3 Minuten lang gemischt, bis eine homogene, einfarbige Mischung entstanden ist. Das Gemisch wird umgetopft und nochmals gründlich durchmischt.

## Reaktionszeiten (Werte bei + 20 °C)

| | |
|---|---|
| Topfzeit: | ca. 20 Min. |
| regenfest: | ca. 60 Min. |
| begehbar: | ca. 3 Std. |
| überarbeitbar: | ca. 3 Std. |

Bei einer Temperaturerhöhung von jeweils 10 °C halbieren sich die Werte in etwa, bei einer Reduzierung von 10 °C verdoppeln sie sich in etwa.

# QuiTex Primer B frisch

Technisches Merkblatt

## **Verbrauch** (auf glatten Untergründen)

auf glatten Untergründen ca. 0,25 kg/m²

## Reinigung der Arbeitsgeräte

Bei Arbeitsunterbrechungen Werkzeuge mit VIASOLV und nach Beendigung der Arbeiten alle verschmutzte Teile innerhalb von ca.15 Min. gründlich mit Werkzeugreiniger reinigen.

## Gefahrenhinweise und Sicherheitsratschläge

Siehe Produkt - Sicherheitsdatenblätter

## Allgemeine Hinweise

Unsere anwendungstechnische Beratung in Wort, Schrift und durch Versuche erfolgt nach bestem Wissen, gilt jedoch nur als unverbindlicher Hinweis, auch in Bezug auf etwaige Schutzrechte Dritter, und befreit Sie nicht von der eigenen Prüfung der von uns gelieferten Produkte auf ihre Eignung für die beabsichtigten Verfahren und Zwecke. Anwendung, Verwendung und Verarbeitung der Produkte erfolgen außerhalb unserer Kontrollmöglichkeiten und liegen daher ausschließlich in Ihrem Verantwortungsbereich. Änderungen, die dem technischen Fortschritt oder der Verbesserung unserer Produkte dienen, bleiben vorbehalten. Selbstverständlich gewährleisten wir die einwandfreie Qualität unserer Produkte nach Maßgabe unserer allgemeinen Verkaufs- und Lieferbedingungen.

Der Hersteller behält sich das Recht vor, Änderungen dieser Daten ohne Ankündigung und ohne Übernahme der Verantwortung vornehmen zu können.

# QuiTex Color

Technisches Merkblatt

## Material und Einsatzzweck

QuiTex Color ist eine lösemittelhaltige, UV-beständige, elastische, 2-komponentige, pigmentierte Versiegelung auf Basis von PUR-Harzen.
QuiTex Color dient als Versiegelung für hoch beanspruchte Flächen, z.B. auf Außenfluren, Parkdecks, Balkonen und auf elastischen Untergründen. Es ist schrumpffrei und einfach zu verarbeiten.

## Farbtöne

seidenfarbig glänzend, RAL 7032, kieselgrau (lichtecht)

(nach Wahl auch in anderen RAL-Tönen lieferbar)
Um Farbunterschiede auf zusammenhängenden Flächen zu vermeiden, sollten nur Gebinde aus einer Charge zum Einsatz kommen.

## Lieferform

| | |
|---|---|
| Gebinde | 1,2 kg |

Sondergrößen auf Anfrage.

## Lagerung

QuiTex Color ist kühl, trocken und frostfrei sowie ungeöffnet zu lagern. Die Lagerfähigkeit beträgt ca. 12 Monate. Direkte Sonnenbestrahlung der Gebinde sollte, auch auf der Baustelle, vermieden werden.

## Verarbeitungsbedingungen

Die Verarbeitungstemperatur (Luft- und Untergrundtemperatur) liegt in dem Bereich zwischen mind. +5 °C und max. +35 °C.
Die Materialtemperatur: mind. +10 °C bis +30 °C.
Die Untergrundtemperatur muss um mind. +5 °C über dem Taupunkt liegen. Die relative Luftfeuchte muss mind. 30 % und darf max. 80 % betragen.

## Mischanleitung

In Komponente A (Basis) wird Komponente B (Härter) eingefüllt. Beide werden gründlich mind. 3 Minuten lang gemischt, bis eine homogene, einfarbige Mischung entstanden ist. Das Gemisch wird umgetopft und nochmals gründlich durchmischt.

## Reaktionszeiten (Werte bei + 20 °C)

| | |
|---|---|
| Topfzeit: | ca. 40 Min. |
| regenfest: | ca. 50 Min. |
| begehbar: | ca. 4 Std. |
| überarbeitbar: | ca. 4 Std. |
| ausgehärtet: | ca. 7 Tage. |

## Verbrauch

| | |
|---|---|
| auf glatten Untergründen | ca. 0,20 - 0,25 kg/m² |
| auf Quarzsandoberflächen max. | ca. 0,80 kg/m² |

# QuiTex Color
Technisches Merkblatt

## Reinigung der Arbeitsgeräte

Bei Arbeitsunterbrechungen Werkzeuge mit VIASOLV und nach Beendigung der Arbeiten alle verschmutzte Teile innerhalb von ca.15 Min. gründlich mit Werkzeugreiniger reinigen.

## Gefahrenhinweise und Sicherheitsratschläge

Siehe Produkt - Sicherheitsdatenblätter

## Allgemeine Hinweise

Unsere anwendungstechnische Beratung in Wort, Schrift und durch Versuche erfolgt nach bestem Wissen, gilt jedoch nur als unverbindlicher Hinweis, auch in Bezug auf etwaige Schutzrechte Dritter, und befreit Sie nicht von der eigenen Prüfung der von uns gelieferten Produkte auf ihre Eignung für die beabsichtigten Verfahren und Zwecke. Anwendung, Verwendung und Verarbeitung der Produkte erfolgen außerhalb unserer Kontrollmöglichkeiten und liegen daher ausschließlich in Ihrem Verantwortungsbereich. Änderungen, die dem technischen Fortschritt oder der Verbesserung unserer Produkte dienen, bleiben vorbehalten. Selbstverständlich gewährleisten wir die einwandfreie Qualität unserer Produkte nach Maßgabe unserer allgemeinen Verkaufs- und Lieferbedingungen.

Der Hersteller behält sich das Recht vor, Änderungen dieser Daten ohne Ankündigung und ohne Übernahme der Verantwortung vornehmen zu können.

# QuiTex Color Transparent Rutschfest

Technisches Merkblatt

Für jede Dichtung die passende Lösung!

## Material und Einsatzzweck

QuiTex Color Transparent Rutschfest ist eine lösemittelhaltige, UV-beständige, elastische, transparente, 2-komponentige, Versiegelung auf Basis von PU-Harzen.
QuiTex Color Transparent Rutschfest dient als verschleißfeste, rutschfeste matte Versiegelung für harte und mittelharte Epoxid- und Polyurethansysteme z.B. auf Außenfluren, Balkonen.
Im Hinblick auf die Rutschfestigkeit wird ein Rutschfestigkeitswert von R11 erreicht.

## Farbton

transparent

## Lieferform

| | |
|---|---|
| Gebinde | 1,0 kg |

Sondergrößen auf Anfrage.

## Lagerung

QuiTex Color Transparent Rutschfest ist kühl, trocken und frostfrei sowie ungeöffnet zu lagern.
Die Lagerfähigkeit beträgt ca. 12 Monate.
Direkte Sonnenbestrahlung der Gebinde sollte, auch auf der Baustelle, vermieden werden.

## Verarbeitungsbedingungen

Die Verarbeitungstemperatur (Luft- und Untergrundtemperatur) liegt in dem Bereich zwischen mind. +5°C und max. +35°C.
Die Materialtemperatur: mind. +10°C bis +30°C.
Die Untergrundtemperatur muss um mind. +5°C über dem Taupunkt liegen. Die relative Luftfeuchte muss mind. 30% und darf max. 80% betragen.

## Mischanleitung

1) Öffnen Sie das Gebinde mit der Basismasse (Komponente A) und rühren Sie das Material, sodass die Inhaltsstoffe gut homogenisiert werden.
2) Öffnen Sie das Gebinde mit dem Härter (Komponente B).
3) Fügen Sie zur Basis den gesamten Inhalt des Härters hinzu.
4) Verrühren Sie beide Komponenten mechanisch 3 Minuten lang, bis eine homogene Mischung entsteht. Ein gut gemischtes Material ist von einheitlicher Farbe und weist keine hellen oder dunklen Flecken auf.
5) Um Mischungsfehler oder ungemischte Restbestände zu vermeiden, gießen Sie das gesamte Material in ein sauberes Gefäß und mischen Sie dieses nochmals für kurze Zeit. Benutzen Sie niemals ungemischte Restbestände des Materials.

# QuiTex Color Transparent Rutschfest

Technisches Merkblatt

Für jede Dichtung die passende Lösung!

## **Reaktionszeiten** (Werte bei + 20 °C)

| | |
|---|---|
| Topfzeit: | ca. 40 Min. |
| regenfest: | ca. 50 Min. |
| begehbar: | ca. 4 Std. |
| überarbeitbar: | ca. 16 Std. |
| ausgehärtet: | ca. 7 Tage. |

## Verbrauch

auf glatten Untergründen ca. 0,15 – 0,20 kg/m²

## Reinigung der Arbeitsgeräte

Bei Arbeitsunterbrechungen Werkzeuge mit VIASOLV und nach Beendigung der Arbeiten alle verschmutzte Teile innerhalb von ca.15 Min. gründlich mit Werkzeugreiniger reinigen.

## Gefahrenhinweise und Sicherheitsratschläge

Siehe Produkt - Sicherheitsdatenblätter

## Allgemeine Hinweise

Unsere anwendungstechnische Beratung in Wort, Schrift und durch Versuche erfolgt nach bestem Wissen, gilt jedoch nur als unverbindlicher Hinweis, auch in Bezug auf etwaige Schutzrechte Dritter, und befreit Sie nicht von der eigenen Prüfung der von uns gelieferten Produkte auf ihre Eignung für die beabsichtigten Verfahren und Zwecke. Anwendung, Verwendung und Verarbeitung der Produkte erfolgen außerhalb unserer Kontrollmöglichkeiten und liegen daher ausschließlich in Ihrem Verantwortungsbereich. Änderungen, die dem technischen Fortschritt oder der Verbesserung unserer Produkte dienen, bleiben vorbehalten. Selbstverständlich gewährleisten wir die einwandfreie Qualität unserer Produkte nach Maßgabe unserer allgemeinen Verkaufs- und Lieferbedingungen.

Der Hersteller behält sich das Recht vor, Änderungen dieser Daten ohne Ankündigung und ohne Übernahme der Verantwortung vornehmen zu können.

# QuiTex Washprimer

Technisches Merkblatt

## Material und Einsatzzweck

QuiTex Washprimer dient als Haftgrund auf Kunststoffuntergründen bzw. zur Aktivierung von vorh. Zwischenschichten im QuiTex B – System.
QuiTex Washprimer ist ein lösemittelhaltiges, 1-komponentiges Harz als schnell trocknender Primer. Basis: Polyurethan-Harze

## Farbtöne

QuiTex Washprimer ist transparent rötlich.
Müssen farbige/transparente Schlussschichten geprimert werden, gibt es dafür einen lichtechten, transparenten Washprimer.

## Lieferform

| | |
|---|---|
| Gebinde in Sets zu | 1 kg |

Sondergrößen auf Anfrage.

## Lagerung

QuiTex Washprimer ist kühl, trocken und frostfrei, sowie ungeöffnet zu lagern. Die Lagerungsfähigkeit beträgt mind. 12 Monate. Direkte Sonnenbestrahlung der Gebinde sollte, auch auf der Baustelle, vermieden werden.

## Verarbeitungsbedingungen

Die Verarbeitungstemperatur (Luft- und Untergrundtemperatur) liegt in dem Bereich zwischen mind. +5°C und max. +30°C. Die Untergrundtemperatur muss um mind. 5°C über dem Taupunkt liegen. Die relative Luftfeuchte muss mind. 30 % und darf max. 80 % betragen.
Die Materialeigentemperatur muss mind. +10°C und max. +30°C betragen.
Gebinde immer geschlossen halten. Vor Weiterverwendung ggf. Haut entfernen und durch Aufschütteln wieder eine homogene Mischung herstellen.

## Mischanleitung

Kein Mischvorgang, da 1-komponentig. Gebinde vor Gebrauch immer gut schütteln.

## Reaktionszeiten (Werte bei +20°C)

| | |
|---|---|
| regenfest: | ca. 10 Min. |
| begehbar: | ca. 30 Min. |
| überarbeitbar: | ca. 30 Min. |

Bei einer Temperaturerhöhung von jeweils 10°C halbieren sich die Werte in etwa, bei einer Reduzierung von 10°C verdoppeln sie sich in etwa.

# QuiTex Washprimer

Technisches Merkblatt

## **Verbrauch** (auf glatten Untergründen)

- ca. 50 - 80 g/m². Aufwischen mit Tuch oder Lappen.
- Der Verbrauch für das Aktivieren einer Zwischenschicht beträgt ca. 50 g/m² mit einem Lappen.

## Reinigung der Arbeitsgeräte

Bei Arbeitsunterbrechungen und nach Beendigung der Arbeiten alle verschmutzte Teile innerhalb von ca.15 Min. gründlich mit Werkzeugreiniger reinigen.

## Gefahrenhinweise und Sicherheitsratschläge

Siehe Produkt - Sicherheitsdatenblätter

## Allgemeine Hinweise

Unsere anwendungstechnische Beratung in Wort, Schrift und durch Versuche erfolgt nach bestem Wissen, gilt jedoch nur als unverbindlicher Hinweis, auch in Bezug auf etwaige Schutzrechte Dritter, und befreit Sie nicht von der eigenen Prüfung der von uns gelieferten Produkte auf ihre Eignung für die beabsichtigten Verfahren und Zwecke. Anwendung, Verwendung und Verarbeitung der Produkte erfolgen außerhalb unserer Kontrollmöglichkeiten und liegen daher ausschließlich in Ihrem Verantwortungsbereich. Änderungen, die dem technischen Fortschritt oder der Verbesserung unserer Produkte dienen, bleiben vorbehalten. Selbstverständlich gewährleisten wir die einwandfreie Qualität unserer Produkte nach Maßgabe unserer allgemeinen Verkaufs- und Lieferbedingungen.

Der Hersteller behält sich das Recht vor, Änderungen dieser Daten ohne Ankündigung und ohne Übernahme der Verantwortung vornehmen zu können.

# QuiTex Polyestervlies

Anleitung für den Zuschnitt

## Ausführung und Verpackung

| | |
|---|---|
| Eigenschaft: | vernadelt und thermofixiert |
| Länge/Rolle: | 50 m |
| Breite in Meter: | 0,15/0,20/0,25/0,30/0,35/0,50/1,00 |
| Gewicht: | 110 g/m² |
| Lieferform: | Rolle |

## Innenecke/Anschluss

1. Das Vlies zuschneiden (Skizze a).
2. Das vorbereitete Vlies (Skizze b) mit den Einschnitten in der Ecke anlegen. Das Vlies ist so optimal gefaltet und angelegt.

a)

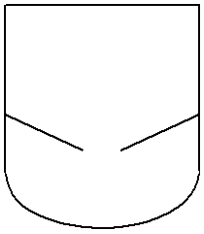

b)

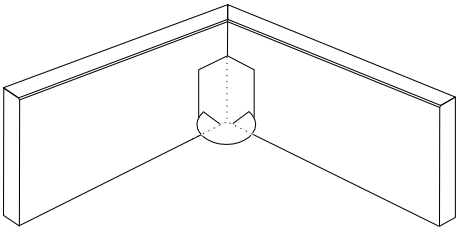

3. Weitere Stücke Vlies zuschneiden (Skizze c).
4. Die Vliesstücke Stoß an Stoß in die Innenecke über das erste Vlies legen (Skizze d).

c)

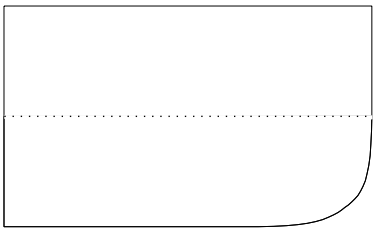

d)

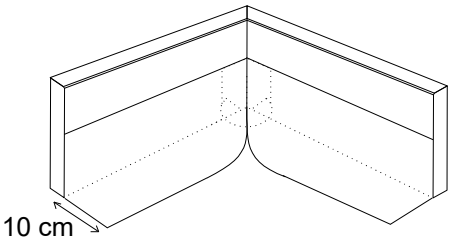


## Außenecke/Anschluss

1. Das Vlies zuschneiden (Skizze a).
2. Vlies um die Außenecke legen (Skizze b).

a)

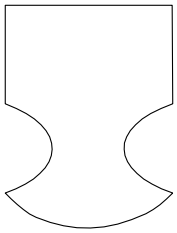

b)

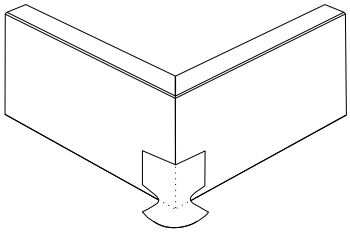

5. Weitere Stücke Vlies zuschneiden (Skizze c).
6. Die Vliesstücke Stoß an Stoß an die Außenecke über das erste Vlies legen (Skizze d).

c)

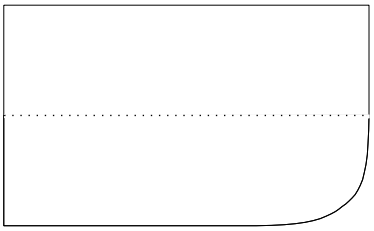

d)

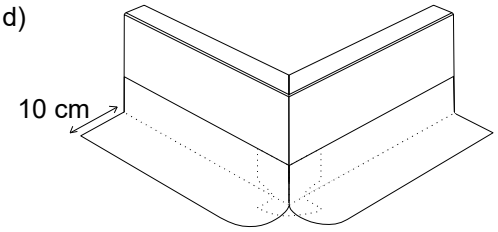

# QuiTex Polyestervlies

Anleitung für den Zuschnitt

## Rohrdurchführung/Geländerstützen

1. Das Vlies im Abstand von 3-4 cm 5 cm tief einschneiden (Skizze a).
2. Am unteren Teil der Rohrdurchführung mit 5 cm Überlappung anlegen (Skizze b).

a)

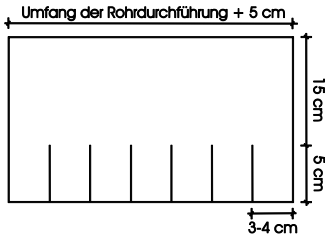


b)

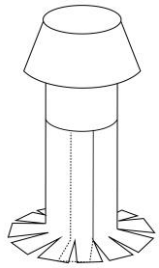

3. Zwei weitere Stücke Vlies zuschneiden (Skizze c).
4. Vlies auf den Kranz des ersten Zuschnittes setzen (Skizze d) und ca. 2 mm hochführen.

c)

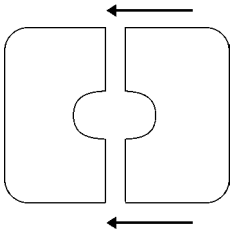

d)

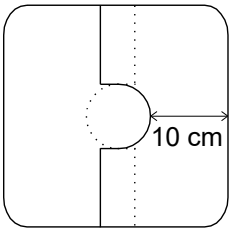


## Dachablauf/Gully

1. Das Vlies in trapezförmig Stücke schneiden (Skizze a).
2. Die Zuschnitte im Versatz in den Gully und die Fläche legen (Skizze b).
3. Die Manschette über den Gully legen. Ausschnitt ca. 1 cm größer als der Gully (Skizze c).

a)

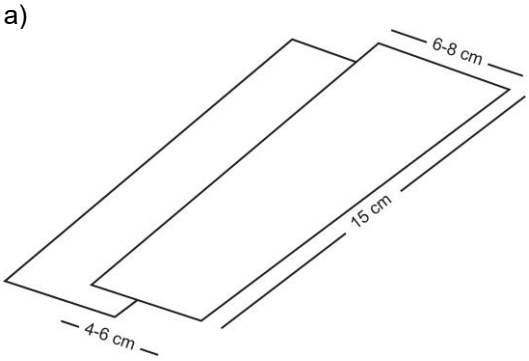


b)

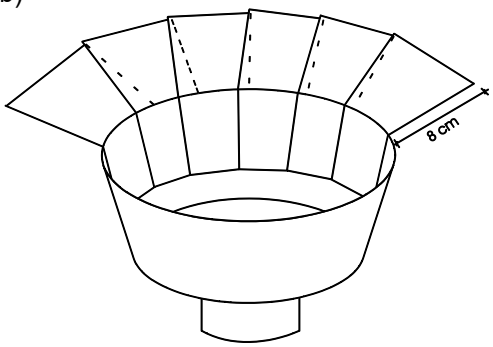


c)

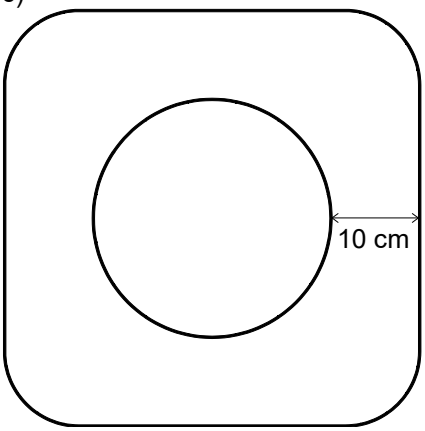

## Ihre Vorteile auf einen Blick!

- geringere Kosten
- weniger Schmutz
- lösemittelfrei
- geruchsarm
- diffusionsofffen
- schnelle Primer
- sehr gut selbstverlaufend
- einfach und leicht zu verarbeiten
- kann mit und ohne Vlieseinlage verlegt werden
- hohe Absicherung / Gewährleistung

*Rufen Sie uns an! Unsere Beratung wird Sie überzeugen.*

**VIA-DACHTEILE**
**Ihr kompetenter Partner**
**seit über 45 Jahren.**

**VIA-DACHTEILE GmbH & Co. KG**
Bramfelder Chaussee 100
22177 Hamburg
Tel.: 040 / 611 711 - 0
Fax: 040 / 611 711 - 17
e-mail: info@via-dachteile.de
www.via-dachteile.de

**Niederlassung Ost**
Löschener Dorfstraße 6
03116 Drebkau
Tel.: 035602 / 206 56
Fax: 035602 / 214 83
e-mail: info@via-dachteile.de
www.via-dachteile.de

DACHTEILE

*Für jede Dichtung die passende Lösung!*

Druck 04/2023